RHM 015L/02L/03L/04L

kompakte Coriolissensoren für geringen Durchfluss

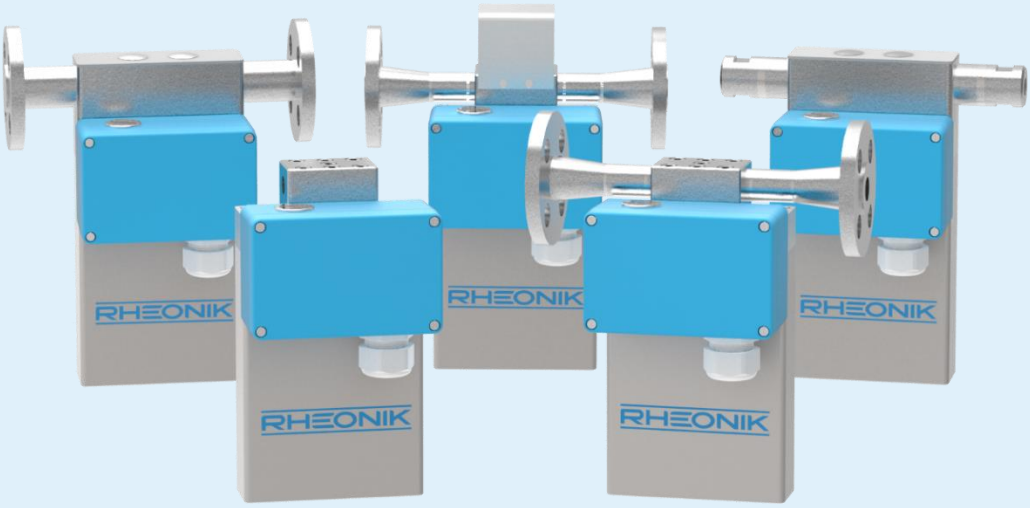

Eigenschaften

- Druckbereiche bis **1379 bar /20000 psi**
- Temperaturbereiche von-196 bis 350°C (-320 bis 662°F)
- Massedurchfluss-**Messunsicherheit < 0.10%**
- Reproduzierbarkeit ≤ 0.05%
- Ansprechzeit 30 ms und besser
- Messbereiche zw. **1 g/min und 30 kg/min**
- Doppel- (parallel) und **Einzelmessrohre** (seriell) lieferbar (interne Rohrführung)
- **Omega Coriolis Design**: einzigartiges Torsions Schwingrohrsystem
- Rheonik's Versprechen: **Anschlussflexibilität** – für nahezu alle möglichen Anschlüsse lieferbar
- **Extrem kompaktes Design,** kleinstmögliche Abmessungen
- Zugelassen für den Einsatz in Ex-Bereichen
- Komplettes **Gehäuse**/externe Teile in **Edelstahl 316Ti (1.4571)** erhältlich
- Ausführung mit abnehmbarem Anschlussblock verfügbar, für eine einfachere Wartung
- Transmitter in abgesetzer und direkt auf dem Sensor montierter Ausführung erhältlich
- Dichtebestimmung ab RHM02L möglich

Anwendungen

- Generelle Durchflussanwendungen
- Hochdruck-Gasabfüllung
- Additiv-Dosierung
- Mischen und Abfüllen
- Einspritzen von Chemikalien
- Verpackungs- und Behälterbefüllung
- Polyurethane, Farben, Klebstoffe

Vorteile

- DasTorsions-Schwingrohrsystem liefert stabile und driftfreie Messungen mit ausgezeichnetem Signalrauschverhältnis
- Unempfindlich gegenüber externen Vibrationen und Störungen
- Unempfindlich gegenüber Leitungsdruckschwankungen
- Große, robuste Messrohrwandstärken für erhöhte Betriebssicherheit
- Lange Sensorlebensdauer garantiert durch minimale mechanische Stressbelastung der Torsions-Schwingrohre
- Keine beweglichen Teile , kein Verschleiß

Übersicht, allgemeine Spezifikationen

	RHM015L	RHM02L	RHM03L	RHM04L
Nenn-Durchfluss (Q_{nom})* (Standard parallele Doppelrohre)	0.8 kg/min (1.76 lb/min)	2 kg/min (4.4 lb/min)	6 kg/min (13.2 lb/min)	15 kg/min (33 lb/min)
Max. Durchfluss (Q_{max})* (Standard parallele Doppelrohre)	1.8 kg/min (3.97 lb/min)	4 kg/min (8.8 lb/min)	12 kg/min (26.4 lb/min)	30 kg/min (66 lb/min)
Min. Durchfluss (Q_{min})* (Standard parallele Doppelrohre)	0.008 kg/min (0.018 lb/min)	0.050 kg/min (0.11 lb/min)	0.1 kg/min (0.22 lb/min)	0.2 kg/min (0.44 lb/min)
Seriell/Einzelrohr	Messwerte Q_{nom}, Q_{max}, Q_{min} für serielle Messrohre entsprechen 50% der Parameter für parallele Bauformen (siehe oben)			
Betriebstemperatur	Temperaturbereiche können in dem Bereich von -196°C bis 350°C (-320°F bis 662°F) abgedeckt werden			
Druckbereiche	Bis zu 1379 bar / 20000 psi – abhängig von den gewählten Messrohrmaterialien			
Elektrischer Anschluss	Kabeleingang M25 x 1.5 (Standard), M20 x 1.5, ½" NPT, ¾" NPT (Option) Max. Kabellänge zum abgesetzten RHE Transmitter 100 m (anwendungsabh. bis zu 300 m)			
Sensorgehäuse Materialien	1.4301 / 304 Edelstahl (Standard), 1.4571 / 316Ti Edelstahl (Option) Epoxidbesch. Aluminumklemmenkasten (Standard), 1.4571 / 316Ti Edelstahl (Option)			
Schutzart	Schutzart IP 66 / NEMA 4 (Standard), NEMA 4X, IP68/69K (Option)			
Benetzte Materialien	1.4539 (904L) / 1.4571 (316Ti) 2.4602 (Hastelloy C22) 100% Tantal UNS R05200 (ideal bei Salzsäure) Sandvik HP160 (ideal bei Hochdruck-Wasserstoff) 1.4410 (Super Duplex) Standard-Dichtungen (abnehmbarer Anschlussblock): FKM, FFKM, FVQM Zusätzliche kundenspezifische Materialien auf Anfrage erhältlich			
Prozessanschlüsse	Nahezu alle - **Das RHEONIK-Anschluss-Versprechen.** Ggf. im Werk anfragen.			
Druckgeräte-Richtlinie	Europa - PED (DGRL) nach Sound Engineering Practice (SEP) (gängige Ingenieurspraxis) Canada – CRN			
Zulassungen und Zertifikate	ATEX / IECEx Zulassungen für Zone 0 und 1, ATEX Klasse für Zone 2 North American Approvals für Class 1, Div 1/2 American Bureau of Shipping (ABS) Baumusterzulassung für den Einsatz auf Schiffen			
Dokumentation, Sonderprüfungen	Alle Sensoren hydraulisch druckgeprüft, kalibriert und geliefert mit einem rückführbaren Kalibrierzertikat. Sonderkalibrierungen und Prüfzertifikate sind möglich.			
Projekt-Dokumentation und QA-Service	Rheonik bietet für komplexe Grossprojekte den vollen Service an. Typische Service Dienstleistungen sind u.a. : ▪ Ursprungszeugnis und Konformitätsbescheinigung, Werkszeugnisse ▪ Dokumentationspakete wie WPAR, WQS, NDT, Test & QS Pläne, Funktionsprüfungen, Kalibriervorgänge, Spezielle Kundenzeugnisse, Werksabnahmen etc. können beigebracht werden ▪ Einbau und Inbetriebnahme Services on/offshore sind möglich			
Optionen	Gehäuseheizungen für Hochtemperaturanwendungen, Montagehalterungen für Wand- und Bodenmontage, Entfettung für Sauerstoffeinsatz Lackierungen /Beschichtungen nach Projektanforderungen – Bitte im Werk anfragen			

*Bei Q_{nom}, beträgt der Druckverlust der parallelen Sensorausführung bei Wasserduchfluss 3 bar (40 psi). Die Sensoren können betrieben werden bis Q_{max} wobei der Druckverlust am Sensor bis zu 20 bar (290psi) betragen kann und die Fliessgeschwindigkeit im Sensor bis zu 20 m/s beträgt. Über Q_{max}, kann Kavitation auftreten. Q_{min} ist der empfohlene Mindestdurchsatz. Die Sensoren messen Durchflüsse < Q_{min}, wobei die Messunsicherheit > 0.5% v.M. beträgt.

* Die Duchfluss-Spezifikationen beziehen sich auf Parallelrohre für den normalen Druckbereich. Ausführungen für höhere Drücke mit stärkeren Rohrwandungen haben höhrere Druckverluste und niedrigere Q_{nom} Werte.

Messgenauigkeiten

Standard Kalibrieroptionen

A	**0.5% Messunsicherheit** ±0.5% Unsicherheit zw. Q_{nom} und Q_{min}
B	**0.2% Messunsicherheit** ±0.2% Unsicherheit zw. Q_{nom} und $Q_{0.2}$

Hochdruck-Einheiten haben möglicherweise einen niedrigeren Q_{nom} Wert aufgrund eines reduzierten Rohrquerschnitts

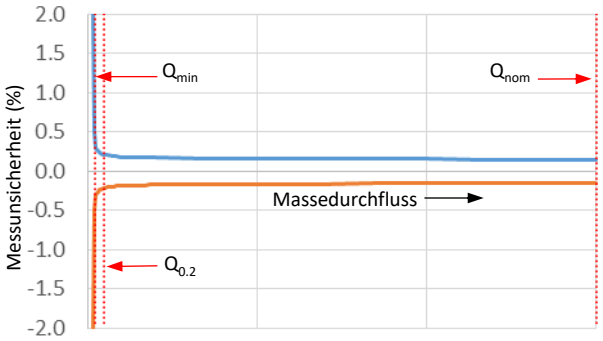

Goldline Kalibrieroptionen

G	**0.12% Messunsicherheit** ±0.12% Unsicherheit zw. Q_G und (Q_G/20)
P	**0.1% Messunsicherheit** ±0.1% Unsicherheit zw. Q_G und (Q_G/10)

Kundenspezifische Kalibrierung nach Absprache möglich

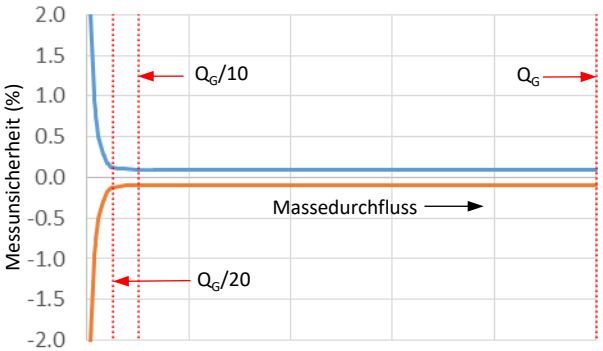

Low Flow Kalibrieroptionen

C	**1:20 Turn Up Kalibrierung** ±0.2% Unsicherheit zw. Q_{min} und (Q_{min}*20)
1	**Optimierte Kalibrierung für niedrigen Durchfluss*** ±0.2% Unsicherheit zw. Q_{min} und (Q_{min}*20) und ±0.6% Unsicherheit zw. Q_{min} und Q_{low}

** Low flow Kalibrierung ist nicht verfügbar für RHM02L*

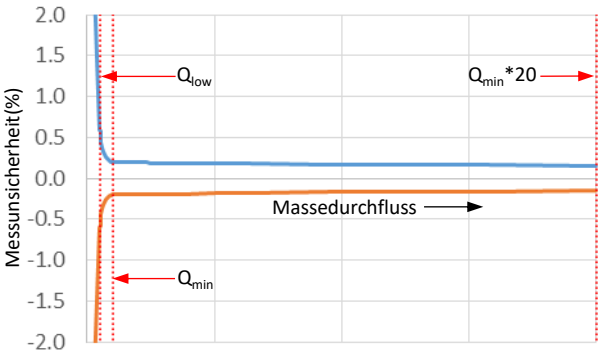

	RHM015L	RHM02L	RHM03L	RHM04L
Q_{nom}	0.8 kg/min (1.76 lb/min)	2 kg/min (4.4 lb/min)	6 kg/min (13.2 lb/min)	15 kg/min (33 lb/min)
Q_{max}	1.8 kg/min (3.97 lb/min)	4 kg/min (8.8 lb/min)	12 kg/min (26.4 lb/min)	30 kg/min (66 lb/min)
Q_{min}	0.008 kg/min (0.018 lb/min)	0.05 kg/min (0.11 lb/min)	0.10 kg/min (0.22 lb/min)	0.2 kg/min (0.44 lb/min)
$Q_{0.2}$	0.03 kg/min (0.066 lb/min)	0.10 kg/min (0.22 lb/min)	0.25 kg/min (0.55 lb/min)	0.5 kg/min (1.10 lb/min)
Q_G	0.6 kg/min (1.32 lb/min)	2 kg/min (4.4 lb/min)	5 kg/min (11.0 lb/min)	10 kg/min (22 lb/min)
Q_{low}	0.003 kg/min (0.007 lb/min)	N/A	0.075 kg/min (0.17 lb/min)	0.1 kg/min (0.22 lb/min)

Referenzbedingungen bei Kalibrierung

Leistungsdaten bezogen auf folgende Referenzbedingungen:

- Wasser
- Temperatur: 20 bis 23°C (68 bis 74°F)
- Druck bei 1 bis 3 barü (15 bis 45 psig)

Temperaturgenauigkeit

Besser als ±1°C

Durchfluss-Reproduzierbarkeit

Standard ± 0.1% v.M.
Goldline ± 0.05% v. M.

Dichte-Messgenauigkeit

Dichtekalibrierungen können nur für RHM02L/04L Sensoren angeb. werden

N	Dichte-/Volumen-Durchflussmessungen nur mit RHE FixDens Funktion (ohne Dichtekalibrierung!)
S	Standard-/Normdichte Kalibrierungn mit Wasser- 1% Unsicherheit v. M. (500 bis 1400 kg/m³)
D	Dichtekalibrierung mit erhöhter Genauigkeit ; - 0.2% Unsicherheit v.M. (500 bis 1400 kg/m³)

Betriebsdruck für Messrohrmaterialien

Der max. Betriebsdruck (P_{max}) eines Sensors bezieht sich auf die Beständigkeit seiner schwächsten Komponente. Die schwächste Komponente kann zum Einen das Messrohr (P_{max} s. unten) sein, seine Bauart (P_{max} angezeigt in dem Typencode s. auf der letzten Seite) oder der Prozessanschluss (für P_{max} siehe publizierte Angaben in den Informationsschriften des Herstellers).

	RHM 015L		RHM 02L		RHM 03L		RHM 04L	
P1								
SS 904L	bar	psi	bar	psi	bar	psi	bar	psi
50°C / 122°F	362	5250	345	5000	270	3915	170	2465
120°C / 248°F	300	4350	300	4350	200	2900	150	2175
210°C / 410°F	250	3625	292	4235	160	2320	120	1740
350°C / 662°F	200	2900	240	3480	150	2175	100	1450
P1								
Tantalum	bar	psi			bar	psi		
50°C / 122°F	196	2845			160	2320		
120°C / 248°F	150	2175			123	1785		
210°C / 410°F	122	1770			99	1435		
P2								
Alloy C22	Bar	psi	bar	psi	bar	psi	bar	psi
50°C / 122°F	612	8875	622	9020	616	8935	608	8820
120°C / 248°F	540	7830	540	7830	540	7830	540	7830
210°C / 410°F	463	6715	470	6815	465	6745	459	6660
350°C / 662°F	384	5570	390	5655	387	5615	382	5540
PH								
Sandvik HP160					bar	psi	bar	psi
50°C / 122°F					1070	15520	1070	15520
120°C / 248°F					900	13055	900	13055
210°C / 410°F					723	10485	723	10485
P3								
Super Duplex	bar	psi	bar	psi				
50°C / 122°F	1070	15520	1070	15520				
120°C / 248°F	900	13055	900	13055				
210°C / 410°F	720	10445	720	10445				
P4								
Super Duplex	bar	psi	bar	psi	bar	psi	bar	psi
50°C / 122°F	1379	20000	1379	20000	1379	20000	1379	20000
120°C / 248°F	1220	17695	1220	17695	1220	17695	1220	17695
210°C / 410°F	1150	16680	1156	16680	1156	16680	1169	16680

Andere Materialien

Andere Materialien (wie Inconel, Monel, 304 stainless steel, u.a.) sind lieferbar, wenn diese aufgrund der chemischen Kompatibilität wegen des Druckverlustes, der Abriebfestigkeit oder aus anderen Gründen erforderlich sind.

Sprechen Sie mit dem Werk wegen der Liefermöglichkeiten und Lieferzeiten.

Mechanischer Aufbau

Die Sensoren sind aus zwei prallel angeordneten Messrohren gefertigt. Bei Parallel- oder Doppelrohrsensoren (Bestellkodierung: Pxx) sind diese Rohre parallel geschaltet, und die strömende Flüssigkeit wird gleichmäßig zwischen ihnen aufgeteilt. Bei seriellen Sensoren (Bestellkodierung: Sxx) sind die Rohre durchgehend verbunden, wodurch ein einzelner Pfad entsteht, durch den die gesamte Flüssigkeit fließt. Bei Sensortypen mit abnehmbaren Anschlussblöcken befinden sich Dichtungen zwischen dem Sensor und dem Anschlussblock. In der dichtungslosen Ausführung sind die Messrohre und Prozessanschlüsse ununterbrochen und haben keine Dichtungen. Sensoren mit Anschlussblöcken haben kürzere Lieferzeiten und einen geringeren Druckverlust als dichtungslose Sensoren bei gleicher Durchflussrate.

Abnehmbarer Block mit Flanschanschluss
PMO: parallel/Doppelrohr
SMO: seriell/Einzelrohr

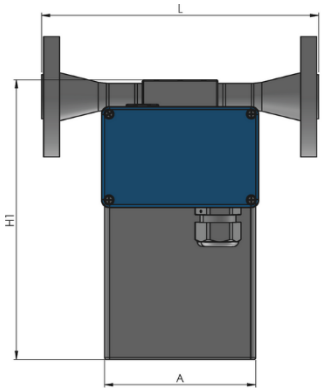

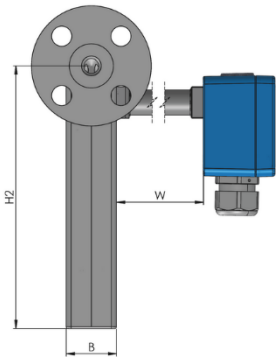

Maße siehe nächste Seite

Prozessanschluss	Dichtfl./Dichtfl. (L)		Best. Code
	mm	in	
ANSI ½" 150#RF	220	8.66	A1
ANSI ½" 300#RF	220	8.66	A2
ANSI ½" 600#RF	220	8.66	A3
ANSI ½" 1500#RF	300	11.81	A6
ANSI ½" 1500#RTJ	300	11.81	R1
DIN DN15/PN40	220	8.66	D1
DIN DN15/PN100	220	8.66	D2
DIN DN15/PN160	220	8.66	D3
JIS RF10K 15A (½")	220	8.66	J1
JIS RF20K 15A (½")	220	8.66	J2

Abnehmbarer Block mit Gewindeanschluss
PM0/PH0/PV0: parallel/Doppelrohr
SM0/SH0/SV0: seriell/Einzelrohr

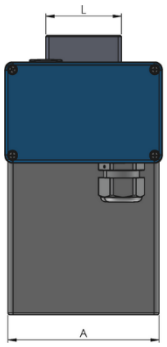

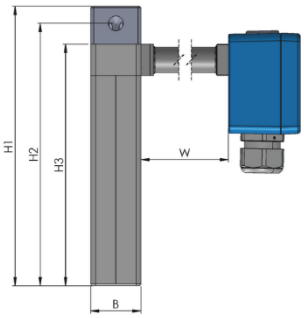

Maße siehe nächste Seite

Prozessanschluss	Dichtfl./Dichtfl. (L)		Best. Code
	mm	in	
Innengewinde G ¼"	60	2.36	G1
Innengewinde ¼" NPT	60	2.36	N1
Autoclave ⅜" MP (9⁄16"-18 UNF Innengewinde) *Nur mit PH0, PV0, SH0, SV0*	70	2.76	P2

Anschlussblock Dichtungen (benetzt)

Abhängig vom Temperaturbereich des Sensors werden folgende Dichtungsmaterialien eingesetzt:

Temperaturbereich	PM0	SM0	PH0	SH0	PV0	SV0
N1	FKM	FKM	FKM	FKM	FKM	FKM
NA	FVMQ	FVMQ	FVMQ	FVMQ	FVMQ	FVMQ
E2*	FFKM	FFKM				

Bei Bedarf an anderen Dichtungsmaterialien (z.B. FVMQ für N1) und Dichtungen für Hochtemperaturanwendungen, siehe Optionen bzw. sprechen Sie den Hersteller an **PH0, PV0, SH0, SV0 Blöcke werden nicht für den E2 Temp. bereich empfohlen!*

Alle Maße gelten für Standard-Produkte. Für Sondergeräte und andere Anschlüsse gelten andere Einbaumaße als die auf dieser Seite gelisteten. Nehmen Sie Rücksprache mit dem Werk auf, um Maße und Liefermöglichkeiten für Sonderausführungen zu erfragen.

.

Mechanischer Aufbau

Dichtungsloser Aufbau mit Flanschanschluss

PF0: parallel/Doppelrohr
SF0: seriell/Einzelrohr

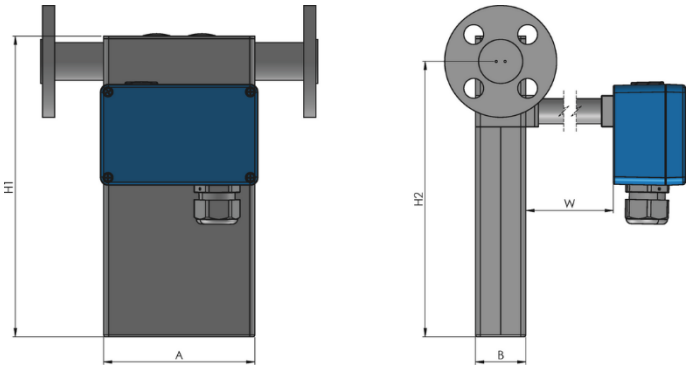

Das Messgerät wird mit einer medienberührten Materialscheibe und einem Edelstahl-Rückflansch aus 1.4571 (316Ti) Edelstahl für einige Materialauswahlen (z. B. Tantal) geliefert.

Prozessanschluss	Dichtfl./Dichtfl. (L)		Best. Code
	mm	in	
ANSI ½" 150#RF	220	8.66	A1
ANSI ½" 300#RF	220	8.66	A2
ANSI ½" 600#RF	220	8.66	A3
ANSI ½" 1500#RF	300	11.81	A6
ANSI ½" 1500#RTJ	300	11.81	R1
ANSI ½" 2500#RF	300	11.81	A8
DIN DN15/PN40	220	8.66	D1
DIN DN15/PN100	220	8.66	D2
DIN DN15/PN160	220	8.66	D3
JIS RF10K 15A (½")	220	8.66	J1
JIS RF20K 15A (½")	220	8.66	J2
Sanitär ½" Triclamp DIN 32676 *– nur für SF0*	220	8.66	S1

Dichtungsloser Aufbau mit Gewindeanschluss

PFT: parallel/Doppelrohr
SFT: seriell/Einzelrohr

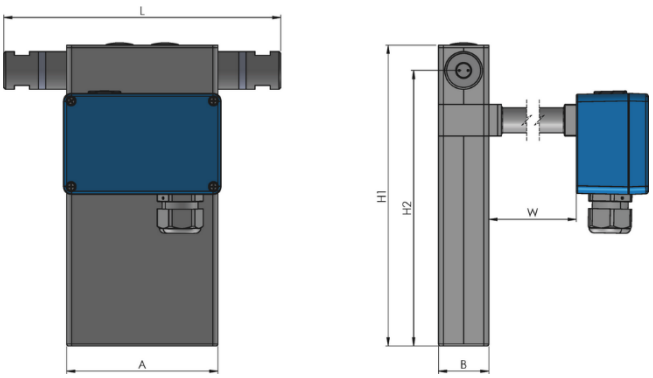

Prozessanschluss	Dichtfl./Dichtfl. (L)		Best. Code
	mm	in	
Innengewinde G ¼"	220	8.66	G1
Innengewinde ¼" NPT	220	8.66	N1
Swagelok® ¼" Rohrfitting (SS-400-14W)	220	8.66	W1
Autoclave ⅜" MP (⁹⁄₁₆"-18 UNF Innengewinde)	220	8.66	P2

Abmessungen	mm	In
A	120	4.72
B	40	1.57
H1 (PM0, PH0, PV0)	222	8.74
H1 (SM0, SH0, SV0)	267	10.51
H1 (PF0, SF0, PFT, SFT)	239	9.41
H2	208	8.19
H3	192	7.56

Standard Aluminumklemmenkasten, Maße = 125 x 80 x 57 mm (4.92 x 3.15 x 2.24 in)
Option, SS 316Ti Klemmenkasten, Maße = 100 x 100 x 61 mm (3.94 x 3.94 x 2.40 in)

W = 2 mm für Standard Aluminumklemmenkasten und Temperaturbereich N1 und NA
W = 30 mm für Option SS316Ti Gehäuse und Temperaturbereich N1 und NA
W = 100 mm (3.94 in) für alle anderen Temperaturbereiche
Abmessungen für Klemmenkästen mit Kompaktmontage RHE16 transmitter = 140 x 140 x 91 mm (5.51 x 5.51 x 3.58 in):
W = 2 mm für Temperaturbereich N1 und NA, Fluidtemp. max. +85°C, Umgebungstemp. max. +50°C
W = 50 mm für Temperaturbereich N1 und NA, Fluidtemp. max. +120°C, Umgebungstemp. max. +50°C

Alle Maße gelten für Standard-Produkte. Für Sondergeräte und andere Anschlüsse gelten andere Einbaumaße als die auf dieser Seite gelisteten. Nehmen Sie Rücksprache mit dem Werk auf, um Maße und Liefermöglichkeiten für Sonderausführungen zu erfragen.

RHM015L / 02L / 03L / 04L Bestellcode

Modellnummer
015L / 02L / 03L / 04L

Temperaturbereich
N1 -20 bis +120°C (-4 bis +248°F) Standard
NA -50 bis +120°C (-58 bis +248°F) Standard
E2 -50 bis +210°C (-58 bis +410°F)
E3 -196 bis +50°C (-320 bis +122°F
H4 -20 bis +350°C (-4 bis +662°F

Pmax der Messrohre s. Seite mit den Druckspezifikatioenen der Messrohre
Siehe Seite mit den Pmax Werte für die Messrohre und den Angaben für Materialien und den Gerätecode

Mechanischer Aufbau
PM0 paralleler Block, pmax = 540 bar (7830 psi)
PH0 paralleler Block, pmax = 900 bar (13055 psi)
PV0 paralleler Block, pmax = 1220 bar (17695 psi)
SM0 serieller Block, pmax = 540 bar (7830 psi), beinhaltet Rohrbrücke aus dem Mat. 1.4410 Super Duplex
SH0 serieller Block, pmax = 900 bar (13055 psi) beinhaltet Rohrbrücke aus dem Mat. 1.4410 Super Duplex
SV0 serieller Block(nur RHM015L) pmax = 1220 bar (17695 psi) beinhaltet Rohrbrücke aus Mat. 1.4410 Super Duplex
PF0 paralleles Messrohr, dichtungslos für Flansch– und Rohranschlüsse
PFT paralleles Messrohr, dichtungslos für Gewindeanschlüsse
SF0 serielles Messrohr, dichtungslos für Flansch– und Rohranschlüsse
SFT serielless Messrohr, dichtungslos für Gewindeanschlüsse

Materialien der benetzten Teile
M0 Messrohre 1.4539 (904L) Block und/oder Anschluss 1.4571 (316Ti)
M3 Messrohre und/oder Anschluss 2.4602 (Hastelloy C22)
3M Messrohre 2.4602 (Hastelloy C22) Block und Anschluss 1.4571 (316Ti)
M4 Messrohre und/oder Anschluss Tantal (RHM015L u. RHM03L Nur mit PF0)
01 Messrohre 1.4410 (Super DuplexL) Block und Anschluss 1.4571 (316Ti)
10 Messrohre und Anschluss 1.4410 (Super Duplex- Nur dichtungslose Ausführung
HP Messrohre Mat. HP160, Block und Anschluss 1.4571 (316Ti)

Prozessanschluss
Siehe Seite mit den lieferbaren Anschlüssen und Anschlusscodes

Transmitter Anschlussart
JM beschichteter Aluminiumklemmenkasten für externe RHE2x**; Nicht** für Zone 0
SM Edelstahlklemmenkasten 1.4571 (316Ti), für externe RHE16, RHE2x für Zone 0 erforderl.
TM 2m langes fest angeschlossenes PTFE Kabel),für externe RHE16, RHE2x; Nicht für Zone 0
J6 beschichteter Aluminiumklemmenkasten, für externe RHE16, max. Zone 2
C6 beschichteter Aluminiumklemmenkasten für Kompakte RHE16, max. Zone 2, nur für N1/NA
C2 beschichteter Aluminiumklemmenkasten; Mit M12, 8 pol. Sockel; für Komp. RHE16, max. Zone 2, nur für N1/NA

Option Codes
Siehe Liste mit den Optionen und Codes

Ex- Zertifikate
NN ohne
A0 ATEX/IEC Zulassung Zone 0, Ex II 1G, Ex ia IIC T1…T6 Ga
A1 ATEX/IEC Zulassung Zone 1, Ex II 2G, Ex ib IIC T1…T6 Gb
2A ATEX Zone 2, Ex II 3G, Ex nA IIC T1…T6 Gc
C1 CSA Zulassung Für Div.1, Div. 2

Druckgeräte Richtlinie (PED)
NN Keine spez. Anforderungen
SE PED (SEP) Europa
CA CRN (Alberta Province) Canada
CR CRN (alle anderen Provinzen) Canada

Leistungsspezifikation
N keine
O Zulassung für den eichpflichtigen Verkehr gem. OIML

Massedurchfluss Kalibrieroptionen
Siehe Liste mit möglichen Optionen

Dichte Kalibrieroptionen
Siehe Liste mit möglichen Optionen

RHM [ ][ ][ ][ ][ ][ ][ ] - [ ] - [ ][ ][ ] - [ ][ ]

Optionen, Zubehör und Ersatzteile

Optionen	
HE	Elektrischer Heizmantel (IP40, nicht für den Ex-Bereich)
H1	Dampf/Oel Heizmantel
SH	Sensorgehäuse komplett aus Edelstahl 1.4571 (316Ti) SS
P2	Spülanschlüsse Sensorgehäuse ½" NPT (2 Stück)
PD	Spülanschlüsse Sensorgehäuse ½" NPT , mit integrierter Berstscheibe
RD	Berstscheibe am Sensorgehäuse
FK	FFKM O-Ring Dichtungen am Anschlussblock, anstatt der Standarddichtungen
FO	FVMQ O-Ring Dichtungen am Anschlussblock, anstatt der Standarddichtungen
E1	½" NPT Kabeleingang am Klemmengehäuse (separat bestellen!)
E2	M20 x 1.5 Kabeleingang am Klemmengehäuse (separat bestellen!)
E3	¾" NPT Kabeleingang am Klemmengehäuse (separat bestellen!)

Zubehör	
M	Wand-Montagehalterung (speziell empfohlen für hochgenaue Low Flow Anwendungen)
MF	Boden-Montagehalterung für Flüssiganwendungen
MG	Boden-Montagehalterung für Gasanwendungen

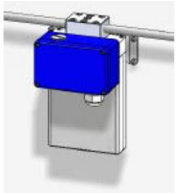
Type M

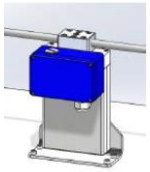
Type MF

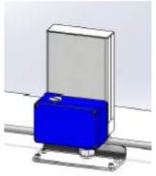
Type MG

Transmittertypen

Jeder Rheonik Massedurchfluss-Transmitter kann mit einem Rheonik Massedurchflusssensor kombiniert werden. Zusammen bilden sie ein Messsystem zur Massedurchflussmessung passend für alle Anforderungen. Rheonik Coriolis-Transmitter sind in den verschiedensten Ausführungen für die unterschiedlichsten Anforderungen in Prozessanwendungen, in Industrie und OEM-Anwendungen erhältlich. Zusammen bieten Sie ein extrem breites Anwendungsspektrum für Systemkonstrukteure, genauso wie für den Endbenutzer.

Über Rheonik

Rheonik hat nur ein Ziel: die Entwicklung und Fertigung der besten erhältlichen Coriolis-Durchflussmesser. Unsere Forschungs- und Entwicklungsabteilungen dienen der Entwicklung besserer, kostengünstigerer und genauerer Massedurchflussmesser. Unser Produktionsteam sorgt für die optimale Qualität der einzelnen Geräte und deren Fertigung aus den besten Rohmaterialien bis hin zu Versand, Wartung und Service. Wir helfen bei der Spezifikation und Auslegung der Geräte und geben Unterstützung beim Einbau und der Inbetriebnahme - egal, ob es sich dabei um ein einzelnes Gerät oder um hundert Geräte handelt. Sie werden dabei immer als unser individueller und wertgeschätzter Kunde behandelt. Wenn Sie spezielle Anforderungen haben – lassen Sie sich nicht auf ein “Standardgerät” von anderen Anbietern ein. Wenn wir kein Standardgerät aus unserem Lieferprogramm anbieten können, werden wir ein auf Sie zugeschnittenes Gerät fertigen.
Rheonik baut nur Coriolis-Durchflussmesser – wir sind die **Coriolis-Experten!**
Fragen Sie bei Bedarf bei uns an.

SCHWING Verfahrenstechnik GmbH
Oderstr. 7
47506 Neukirchen-Vluyn
www.schwing-pmt.de
Tel.: +49 2845 930-0
Fax: +49 2845 930-100
mail@schwing-pmt.de